Hochschule
Bonn-Rhein-Sieg
University of Applied Sciences

Szenario einer Versicherung

Foto: Colourbox.de / PetraD

Peter Muster, Petra Beispiel

GPM, HBRS

SoSe2022

1. Einführung

Die Hals- und Beinbruch Sankt Augustin (HuBSA) Versicherung ist ein auf den deutschsprachigen Raum beschränktes Unternehmen und wurde im Jahr 1966 in Sankt Augustin von Peter Sicher gegründet. In den Gründungsjahren beschränkte sich das Unternehmen zunächst ausschließlich auf Kunden aus dem Wirtschaftraum Bonn und den Rhein-Sieg-Kreis, ehe im Jahr 1980 der Markteintritt in Österreich mit Eröffnung der ersten Agentur in Salzburg begann. Das Headquarter des Unternehmens befindet sich in Sankt Augustin und steuert von dort das Unternehmen.

Abbildung 1 Logo der HuBSA

2. Firmendaten

Portfolio

Folgende Versicherungen werden von der HuBSA angeboten:

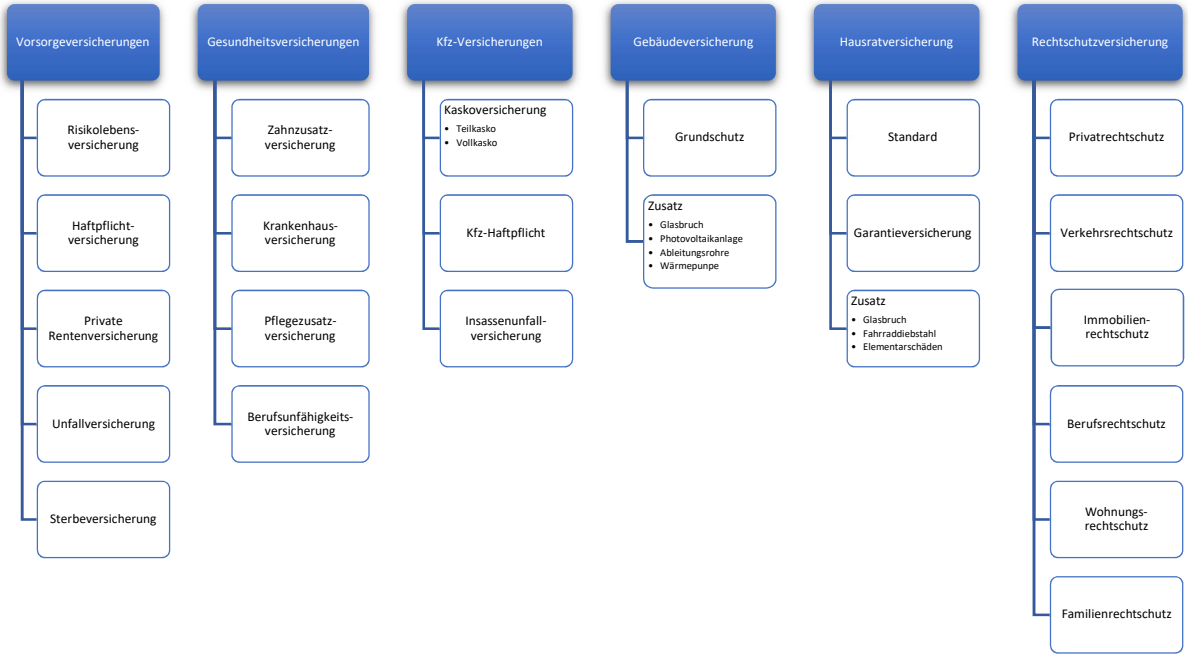

Abbildung 2 Portfolio der HuBSA

3. Vertriebsdaten

Die HuBSA vertreibt Ihre Versicherungen in Deutschland, Österreich und der Schweiz sowohl über ein Netz von Agenturen, als auch im Direktvertrieb über das Internet. Im Jahr 2022 verfügt die HuBSA über 1.000 Agenturen, die in den Räumlichkeiten der Partneragenturen die Versicherungen vor-Ort anbieten. Im Falle eines Schadens kann der Kunde diesen sowohl persönlich in der Agentur, telefonisch über ein Call-Center, oder über die Webseite melden.

Beitragseinnahmen	Mio. €	15.468
Versicherungsleistungen (netto)	Mio. €	10.833
Ergebnis aus Kapitalanlagen	Mio. €	3.513
Operatives Ergebnis	Mio. €	4.635
Kunden	Alle	750.000
Mitarbeiter	Alle	12.322
Vermittler	Alle	6.875
Agenturen	Deutschland	889
Agenturen	Österreich	98
Agenturen	Schweiz	85

4. Personal (Organigramm)

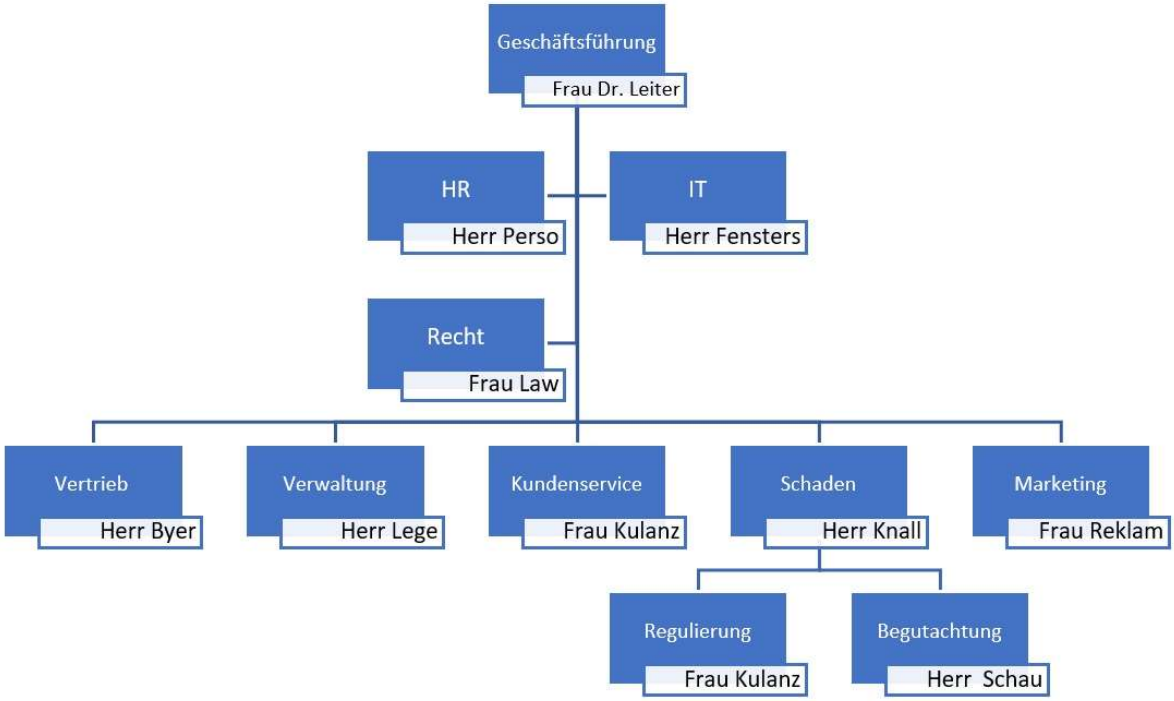

Abbildung 3 Organigramm der HuBSA

5. Prozesslandkarte

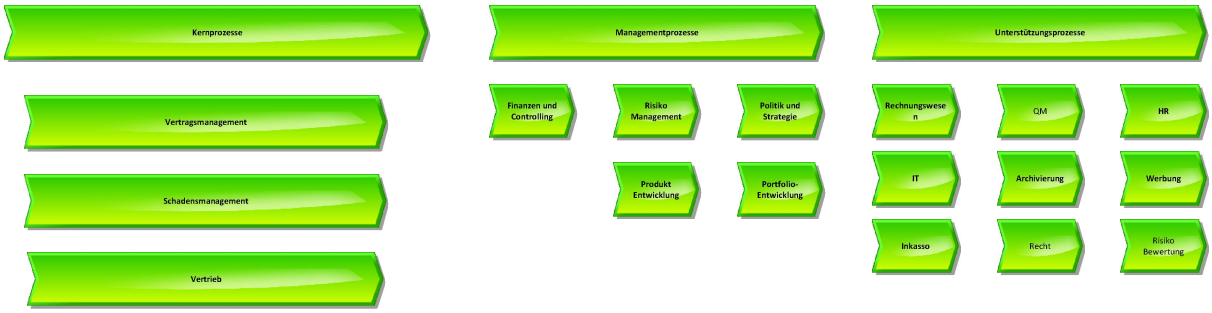

Abbildung 4 Prozesslandkarte der HuBSA

6.1. WKD-Schadensmanagement

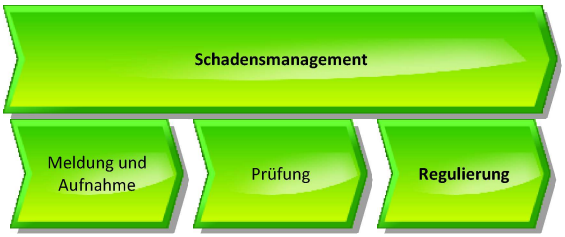

Abbildung 5 WKD des Schadensmanagements

6.2. WKD-Vertragsmanagement

Abbildung 6 WKD des Vertragsmanagements

6. Ausgewählter BPMN-Prozess aus Sicht des Sachbearbeiters

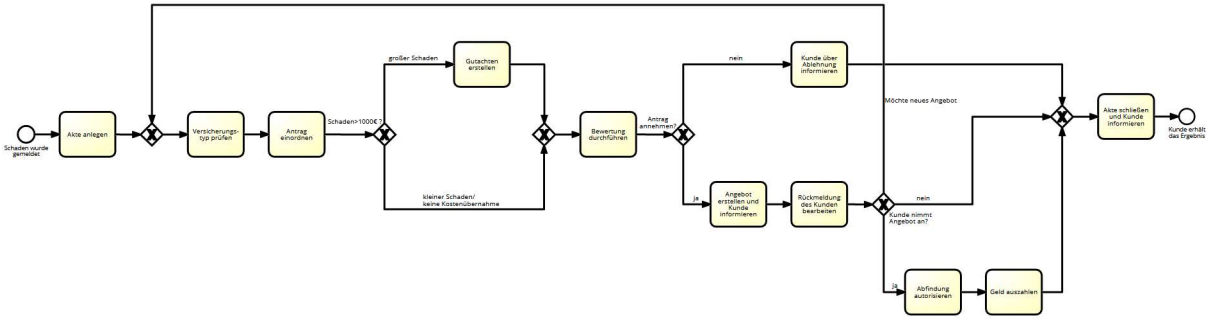

7. Entitäten

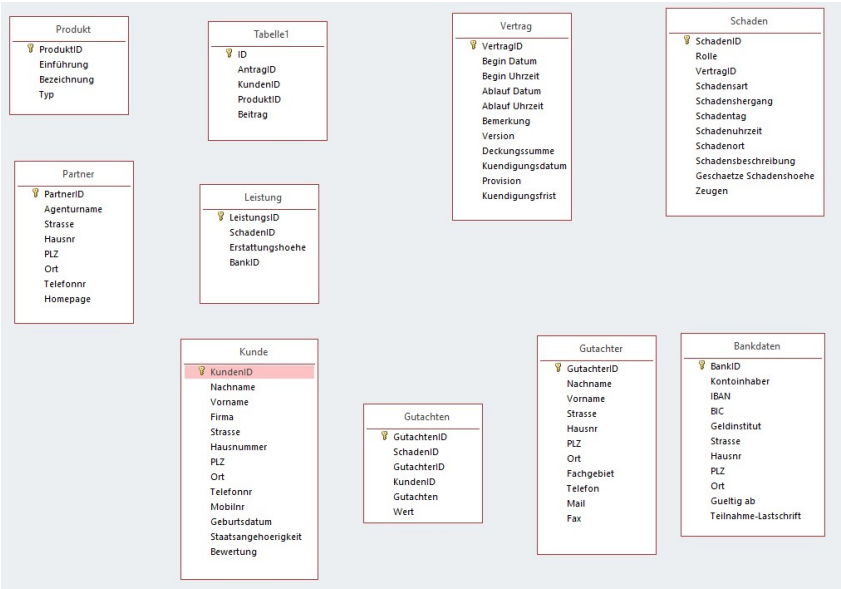

Abbildung 7 Entitäten der HuBSA